wedi Fundo Ablauf senkrecht, DN 70

wedi Fundo vertical drain, DN 70 | Écoulement vertical wedi Fundo, DN 70 | wedi Fundo afvoer verticaal, DN 70
Scarico wedi Fundo verticale, DN 70 | wedi Fundo desagüe vertical, DN 70 | wedi Fundo dreno vertical, DN 70
wedi Fundo lodret afløb, DN 70 | wedi Fundo avløp vertikalt, DN 70 | wedi Fundo golvbrunn lodrätt, DN 70
wedi svislá výpusť Fundo, DN 70 | wedi Fundo odpływ pionowy, DN 70 | wedi Fundo odvod vertikalni, DN 70

Art.-Nr. 07-70-00/010

www.wedi.eu

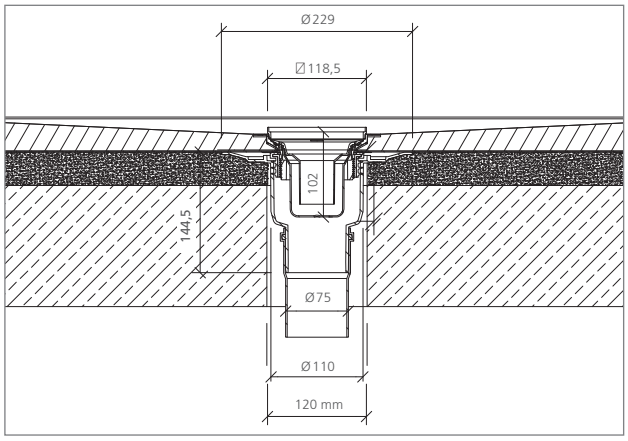

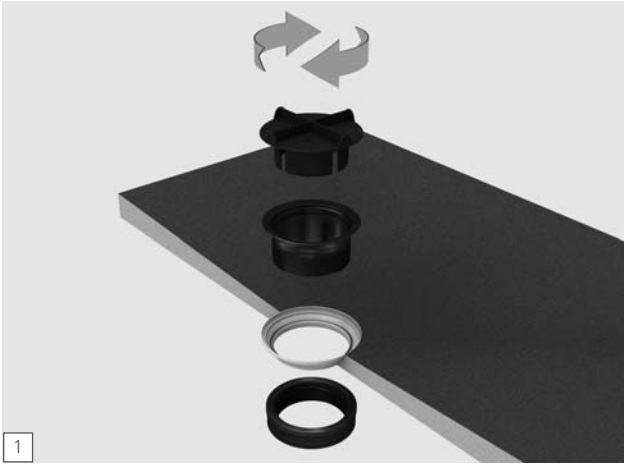

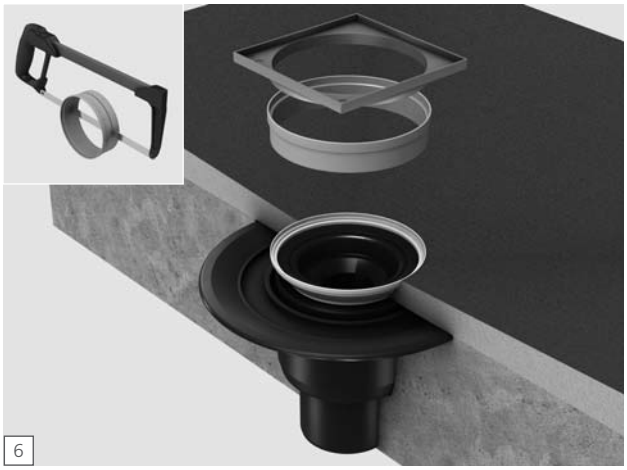

ADBAZE A A000535AA Technische Änderungen vorbehalten. Subject to technical modifications. Sous réserve de modifications techniques.